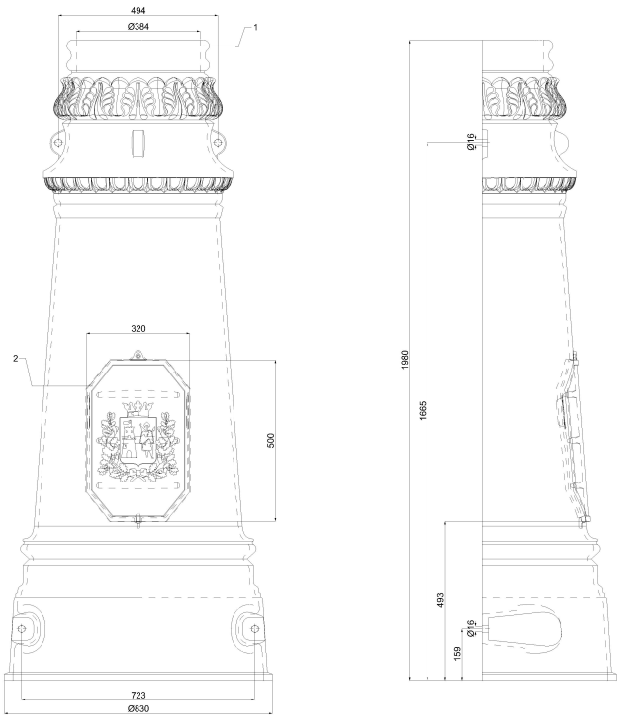

					101000 01000-Ц9-1 СБ		
Изм.	Лист	№ докум.	Подпись	Дата	Цоколь-Ц9-1	Лит.	Масштаб
Разраб.		Яблоков С.А.					1 : 2
Пров.							
Т.контр.						Лист 2	Листов 5
Н.контр.						ООО "ДЛМЗ"	
Утв.							

Формат А0

101.00.01.001-Ц9-1

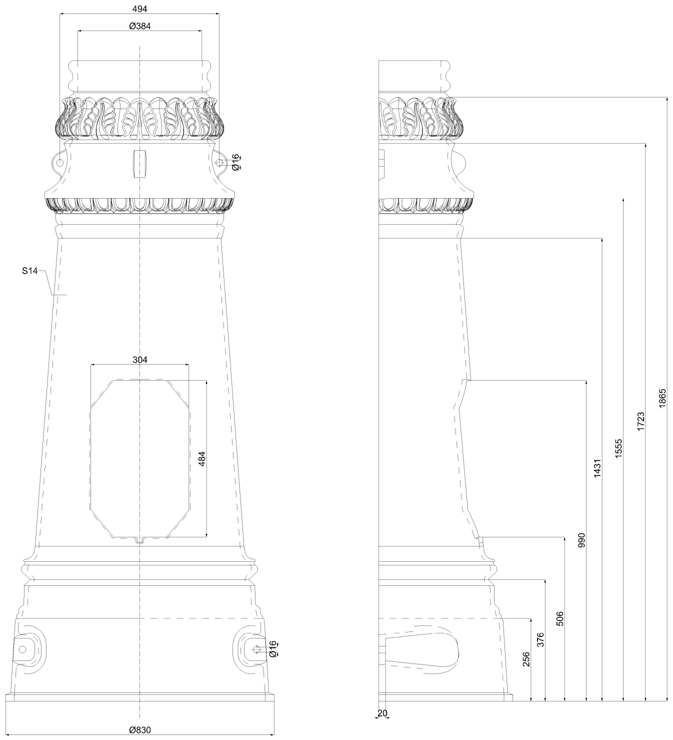

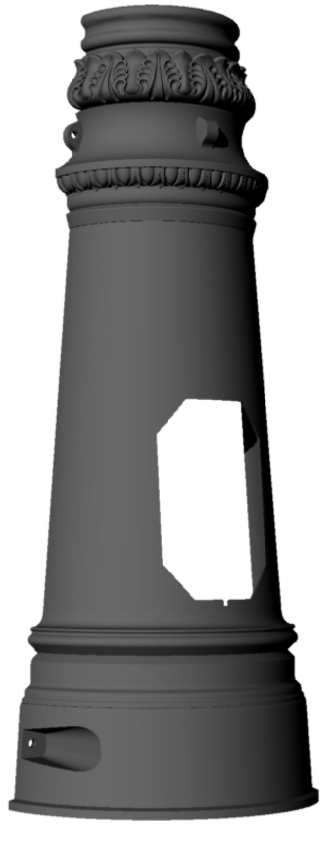

					101.00.01.001-Ц9-1		
Изм.	Лист	№ докум.	Подпись	Дата			
Разраб.		Абдеев Е.А.			Цоколь Ц9-1 (половинка)	Лит.	Масштаб 1 : 4
Пров.							
Т.контр.						Лист 5	Листов 5
Н.контр.					материал – чугун СЧ 20 ГОСТ 1412-85	ООО "ДЛМЗ"	
Утв.							

Формат А0

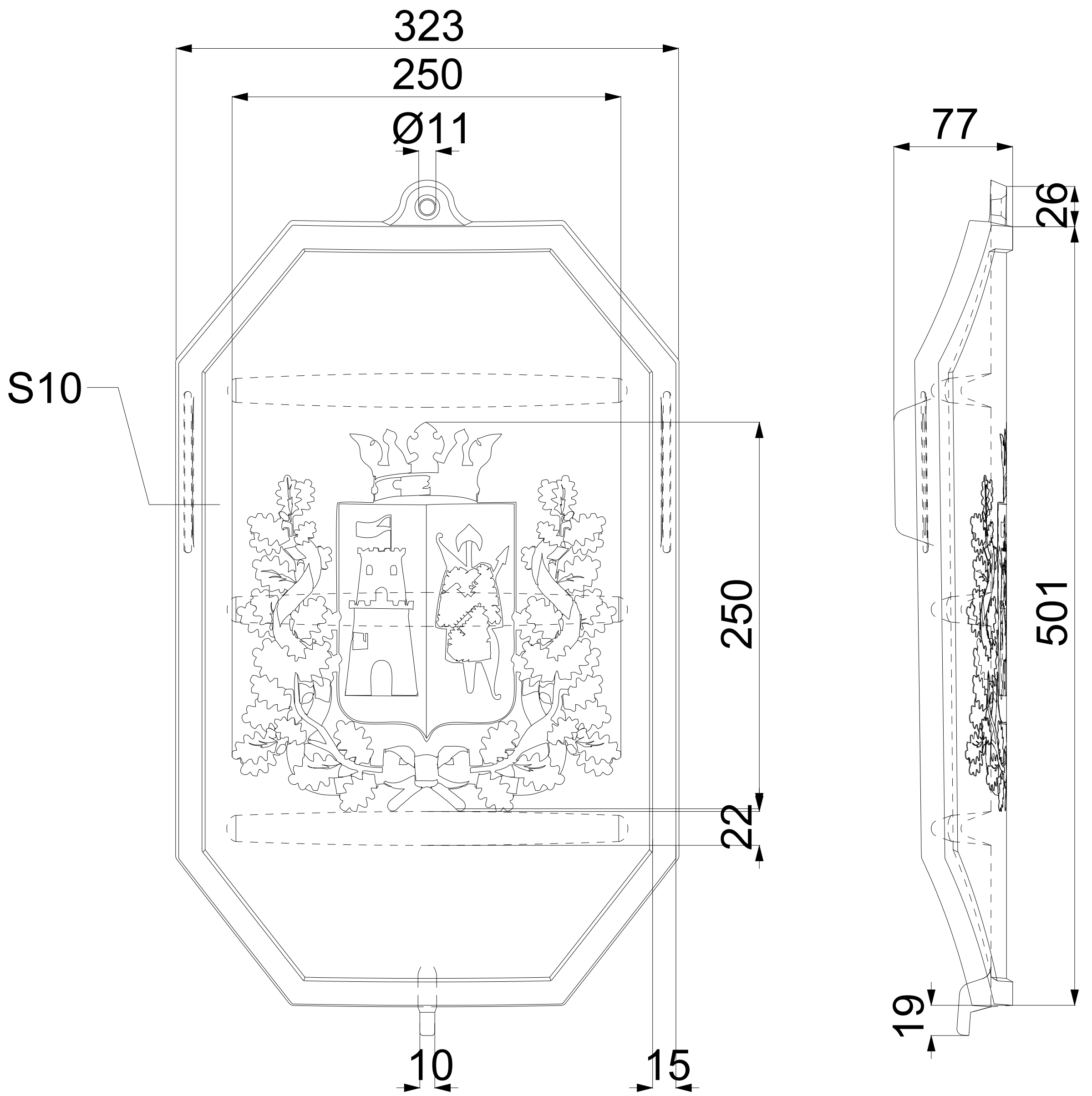

					101.00.01.002-Ц9		
Изм.	Лист	№ докум.	Подпись	Дата	Крышка лючка Цоколя Ц-9	Лит.	Масштаб
Разраб.		Авдеев Е.А.					1 : 1
Пров.							
Т.контр.						Лист 5	Листов 5
					материал – чугун СЧ 20 ГОСТ 1412-85	ООО "ДЛМЗ"	
Н.контр.							
Утв.							

Формат А0

Формат	Зона	Поз.	Обозначение	Наименование	Кол.	Приме-чание
				Документация		
А0			101.00.01.000-Ц9-1 СБ	Сборочный чертеж		
				Детали		
		1	101.00.01.001-Ц9-1	Цоколь (половинка)	2	
А0		2	101.00.01.002-Ц9	Крышка лючка	2	
				Стандартные изделия		
БЧ				Болт М8*70	2	
				ГОСТ 7805-70		
БЧ				Болт М12*120	4	
				ГОСТ 7805-70		
БЧ				Шайба ПШ8	2	
				ГОСТ 11371-78		
БЧ				Шайба ПШ12	4	
				ГОСТ 11371-78		
БЧ				Гайка М12	4	
				ГОСТ 5915-70		

Перв. примен.

Справ. №

Подп. и дата

Инв. № дубл.

Взам. инв. №

Подп. и дата

Инв. № подл.

Изм.	Лист	№ докум.	Подпись	Дата
Разраб.		Авдеев Е.А.		
Пров.				
Т.контр.				
Н.контр.				
Утв.				

101.00.01.000-Ц9-1

Цоколь-Ц9-1

Лит.	Лист	Листов
	1	5

ООО "ДЛМЗ"

Формат А4

Формат	Зона	Поз.	Обозначение	Наименование	Кол.	Приме-чание
				Примечание:		
			Окрашивание изделия:			
			Финишное покрытие по RAL 9006			
			тип краски – молотковая			
			с предварительной очисткой изделия до			
			степени Sa3 в соответствии с ISO 8501.			

Перв. примен.

Справ. №

Подп. и дата

Инв. № дубл.

Взам. инв. №

Подп. и дата

Инв. № подл.

Изм.	Лист	№ докум.	Подпись	Дата
Разраб.		Литвинов		
Пров.				
Т.контр.				
Н.контр.				
Утв.				

101.00.01.000–Ц9–1

Цоколь–Ц9–1

Лит.	Лист	Листов
	2	5

ООО "ДЛМЗ"

Формат А4